Codice Dianflex: 110-PS110

**COLLEZIONE | COLLECTIONS**

# saliscendi - sliding rails

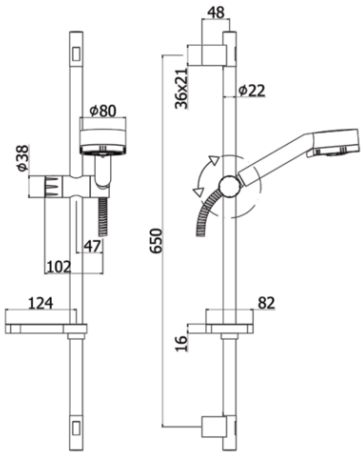


## DESCRIZIONE | DESCRIPTION

- Saliscendi MANILA completo di:
- asta Ø22 x L.730 mm in metallo
- supporti fissi in ABS
- supporto doccia scorrevole in ABS
- doccia Majorca in ABS, 3 getti, Ø80 mm
- flessibile in metallo doppia aggraffatura 1500mm con calotta conica girevole
- portasapone

- MANILA sliding rail shower set complete with:
- metal rod Ø22 x L.730 mm
- ABS fixed wall bracket
- ABS slider bracket for hand-shower
- Majorca ABS hand shower, three-spray functions, Ø80 mm
- double interlock twist-free metal flexible hose 1500mm with conical nut
- Soap dish

## ARTICOLO | ARTICLE

**ZSAL 110**

- interasse 650 mm
- distance between centres 650mm

## FINITURE | FINISHES

**ZSAL 110**

CR- Cromo| Chrome

## DOCUMENTI TECNICI | TECHNICAL DOCUMENTS

DIAGRAMMA PORTATA 1

ISTRUZIONI INSTALLAZIONE

ESPLOSO RICAMBI **ZSAL 110**