GENIUS 2

- Per installazioni bassa a zaino o media posizione.
- Scocca in ABS con trattamento anti invecchiamento.
- Capacità 9 litri con possibilità di regolazione.
- Scarico parziale regolabile da 3 a 4,5 l.
- Coibentazione anticondensa ed insonorizzante.
- Allacciamento idrico destro, sinistro o posteriore centrale
- Galleggiante a scatola 3/8" compatto, rapido e silenzioso.

- *For low - or medium - level installation.*
- *ABS body with anti-age treatment.*
- *9-liters capacity with the possibility to adjust the amount of water.*
- *Partial flush adjustable from 3 to 4,5 l.*
- *Anti-condensate and soundproofing insulation.*
- *Water connection right, left or central back.*
- *3/8" compact floating valve, safe, quick and silent.*

art. / *item*	descrizione / *models*	min. quant.	quant. x pallet
1000G2	Genius 2 bianca a doppio scarico, con rubinetto *Genius 2 double flush with tap, white*	5	100
1000G2CH	Genius 2 champagne a doppio scarico, con rubinetto *Genius 2 double flush with tap, champagne*	5	100

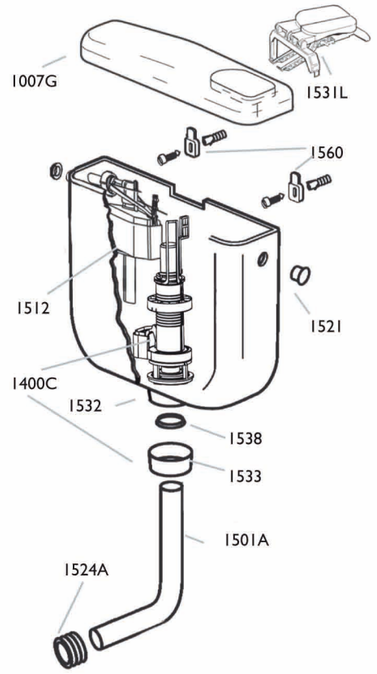

ricambi / *spare parts*

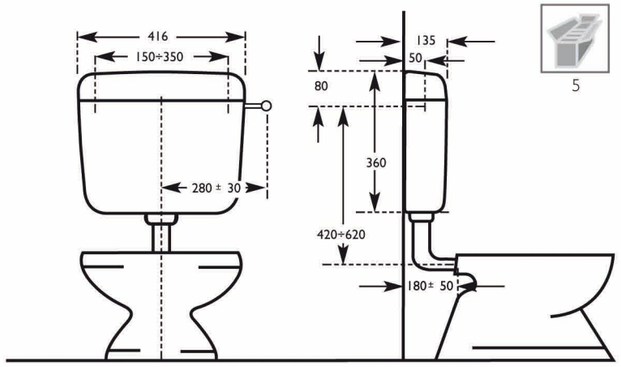

info packing

5	71×49×43	14,00	0,150