Normative / Stds reference

UNI EN 13828:2004

Compatibilità / Compatibility

UBA list

Certificazioni / Homologations

Condizioni di utilizzo / Terms of Use

Acqua Pressione massima 10bar Temperatura massima in continuo 70°C Temperatura di picco 90°C Temperatura minima -10°C No SHOCK termico Funzionalità garantita solo a valvola aperta o chiusa,non parzialmente aperta o chiusa	Water Maximum pressure 10bar Maximum temperature in continuous 70°C Peak temperature 90°C Minimum temperature -10°C No thermal SHOCK Functionality is guaranteed only with open or closed valve,not partially open or closed

MARCATURA SUL LATO OPPOSTO
MARKING ON OPPOSITE SIDE

Codice Dianflex: 240-9425

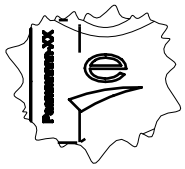

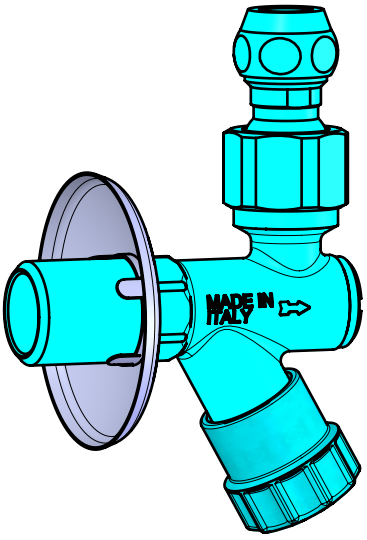

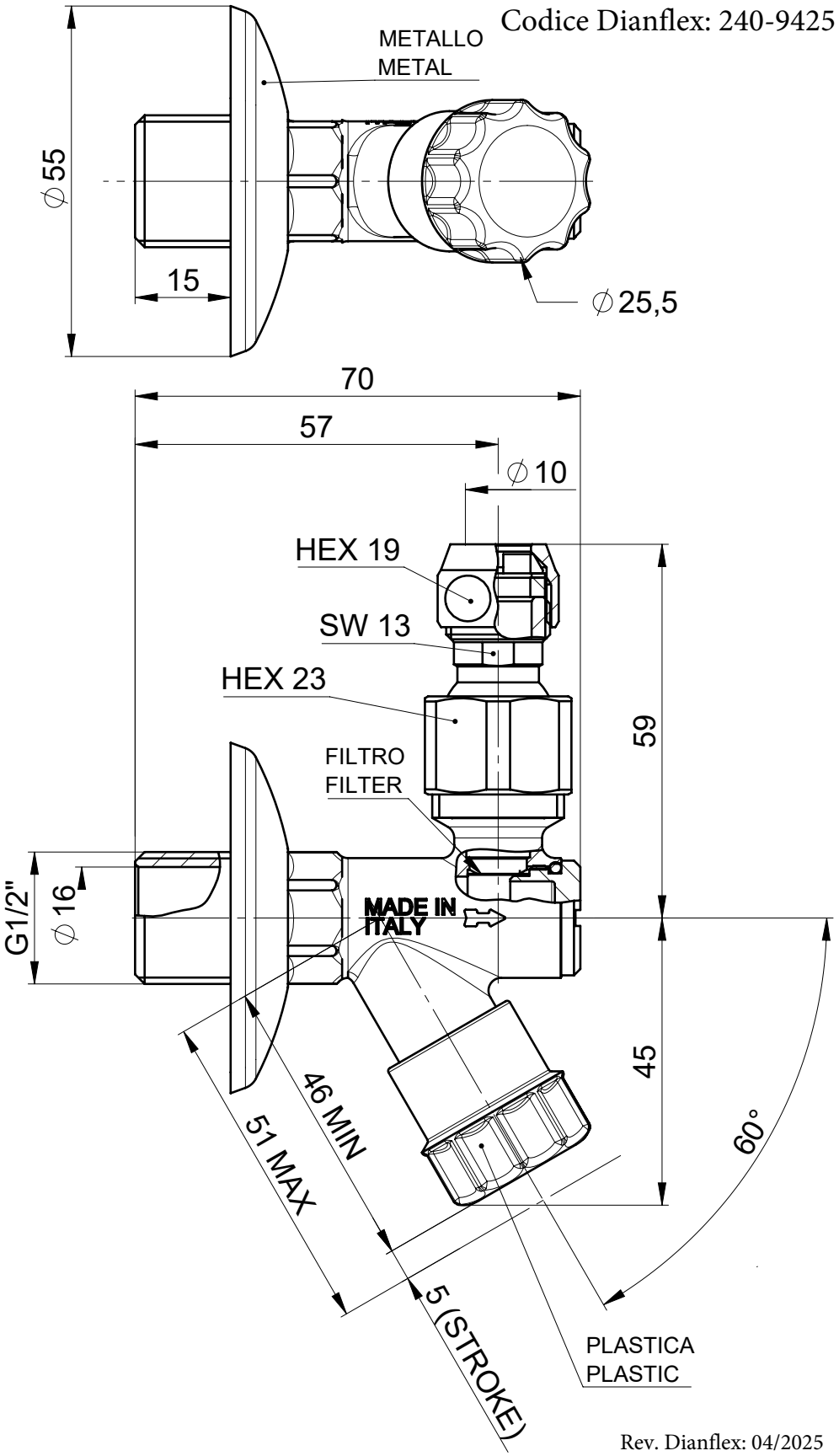

Rev. Dianflex: 04/2025

DISEGNATO/DRAWN: D.Bertoli	DATA/DATE: 15/05/2024	APPROVATO/CHECKED: M.S.	DATA/DATE: 15/05/2024	SCALA/SCALE: 1:1	FORMAT: A4 Datasheet
MATERIALE BASE/BASE MATERIAL: UNI EN 12165 CW617N-DW		ASPETTO / APPEARANCE: CROMATO LUCIDO / CHROME PLATED POLISHED			
TENUTA SFERA/SPHERE SEAL: EPDM 80ShA O-ring		TENUTA ASTA/SPINDLE SEAL: EPDM 70ShA O-ring			
NUM.DIS/DRAW.-NR.: 552000013-DS	DESCRIZIONE/DESCRIPTION: VALVOLA A VITONE SOTTOLAVELLO 60° G1/2"M x Ø10 Cu LEVA CROMATA UNDERSINK MULTI-TURN VALVE 60° G1/2"M x Ø10 Cu WITH CHROME PLATED HANDLE				