rubinetterie MARIANI

Codice Dianflex: 272-A030
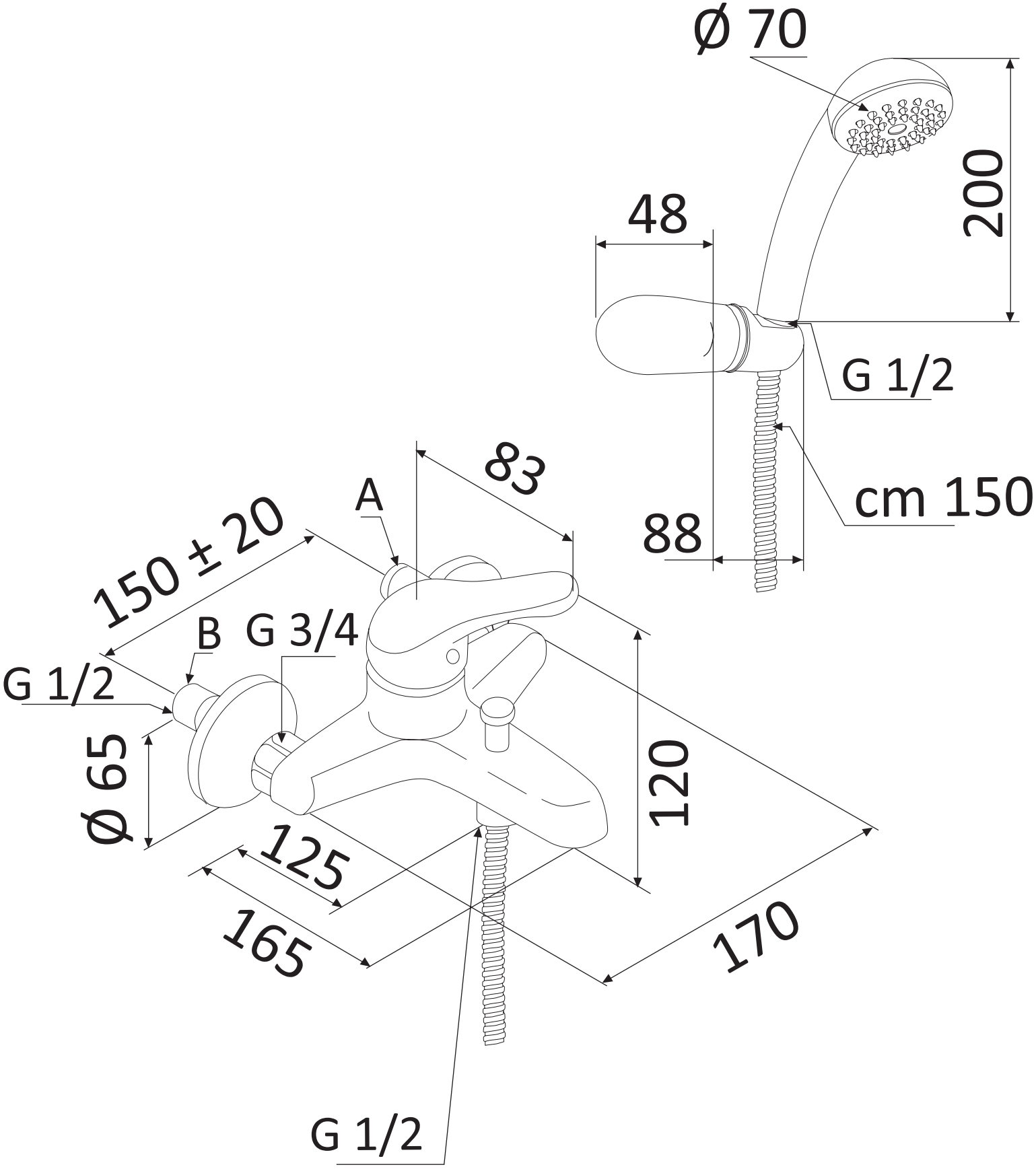
Art. 230/E2