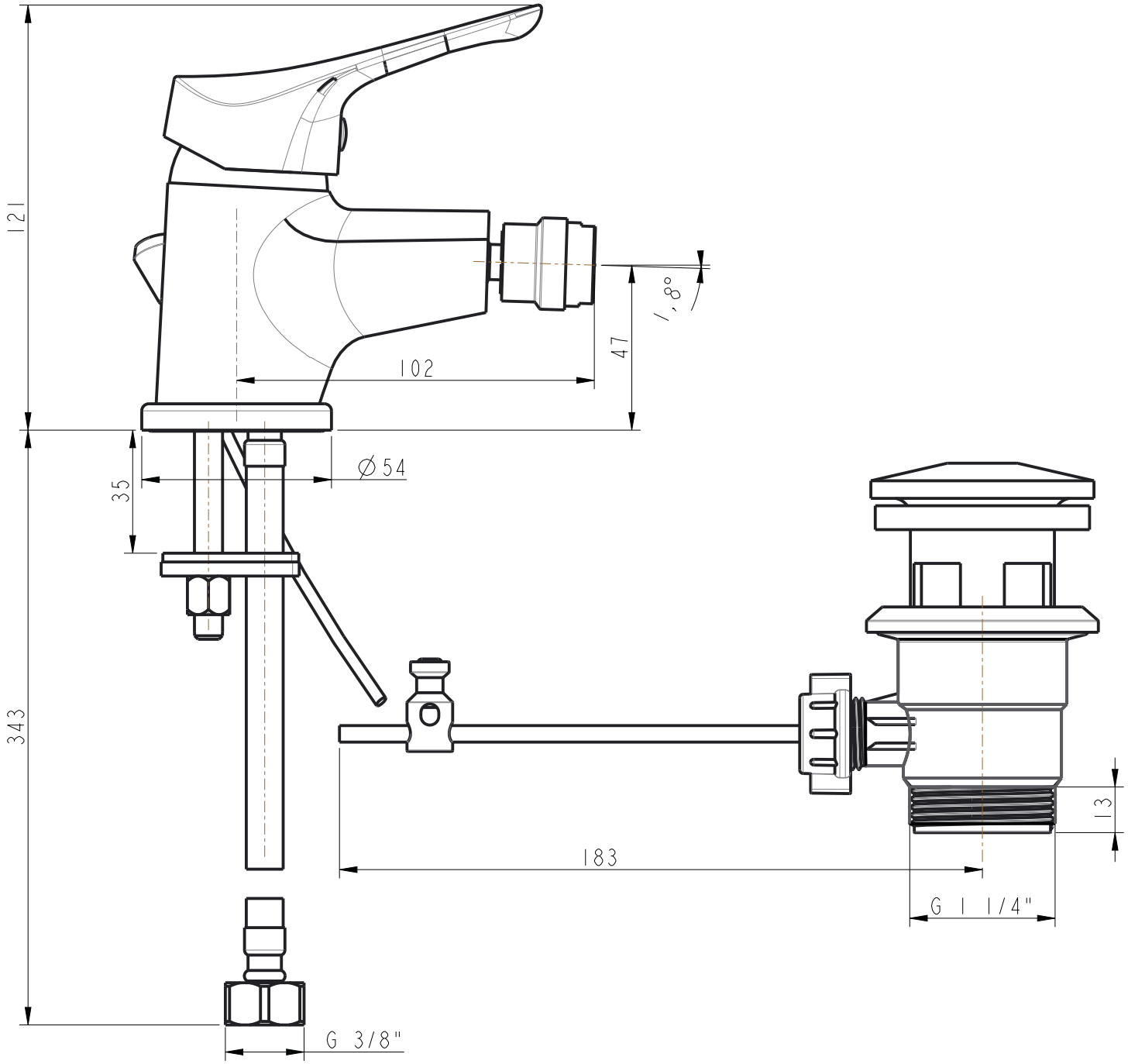Codice Dianflex: 275-M020