TIEMME
ORIGINAL ITALIAN TRADEMARK

IT

LAVABO

TN01

Miscelatore monocomando per lavabo, con scarico da 1”1/4

TEN COLLECTION

CARATTERISTICHE COSTRUTTIVE

- Cartuccia a dischi ceramici: Ø 35 mm
- Aeratore: M24x1
- Attacchi flessibili: 3/8"

CARATTERISTICHE DIMENSIONALI

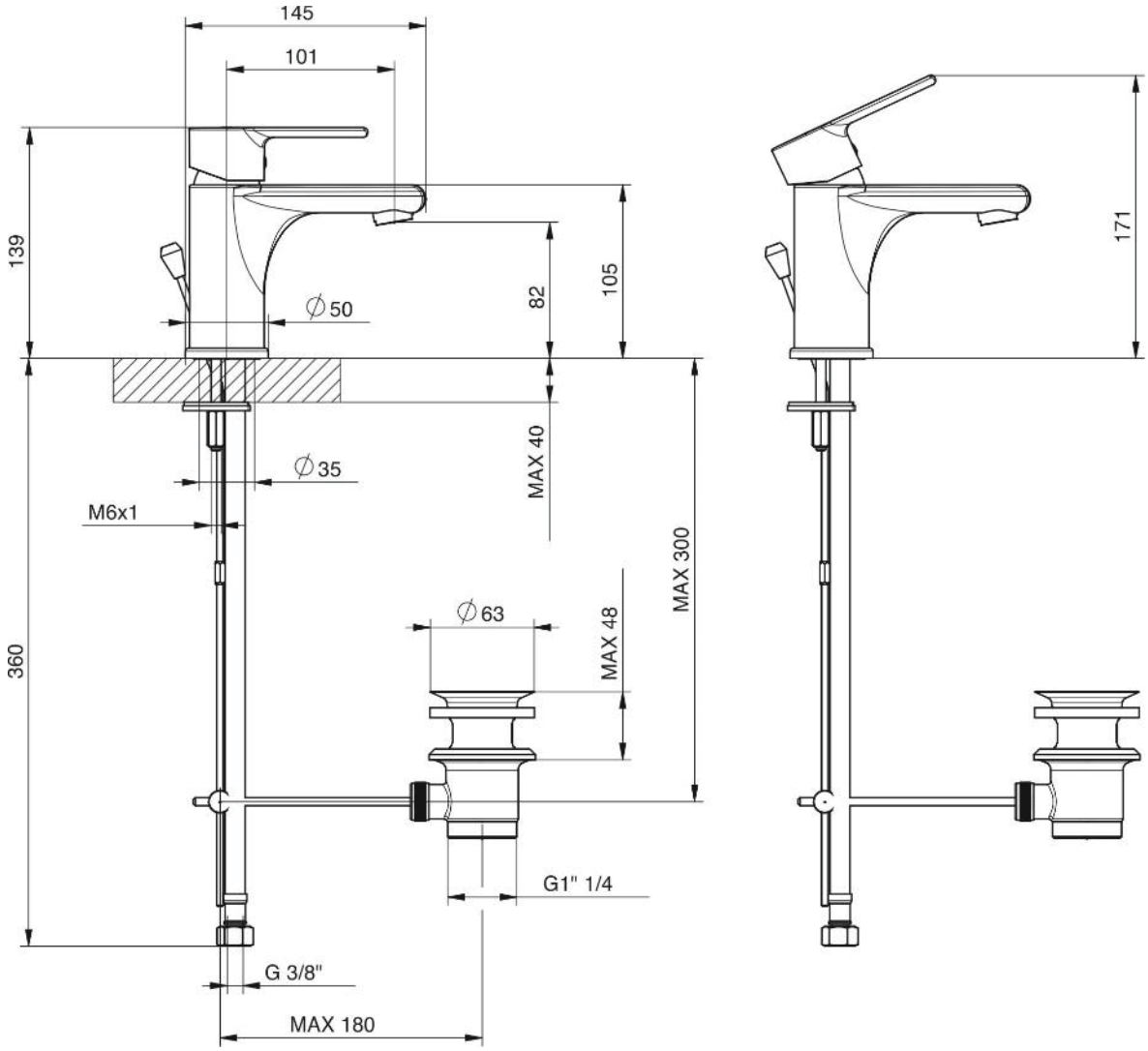

TN01.W_Rev.B_02/20223- TIEMME RACCORDERIE S.p.A. si riserva di apportare modifiche in qualsiasi momento senza preavviso. È vietata qualsiasi forma di riproduzione, se non autorizzata

Gnutti Group