CODICE DIANFLEX 350-707

Section A-A

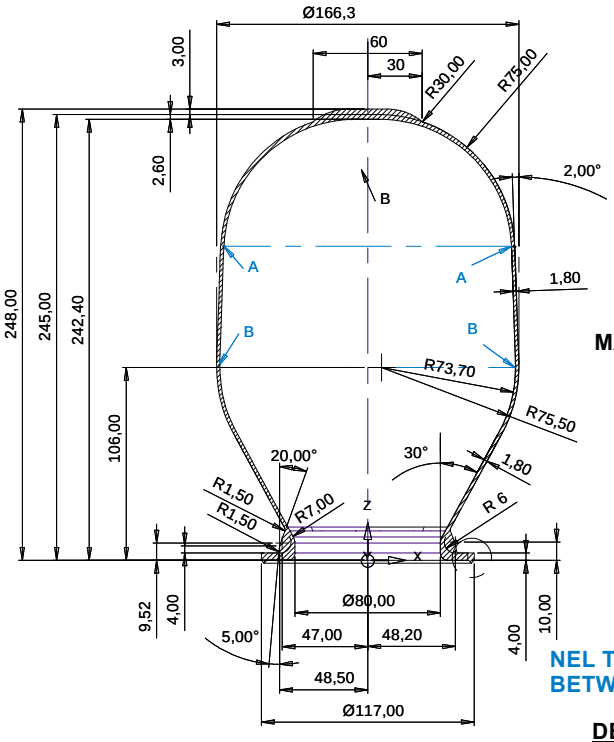

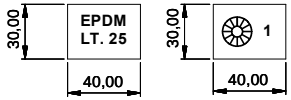

Section B-B

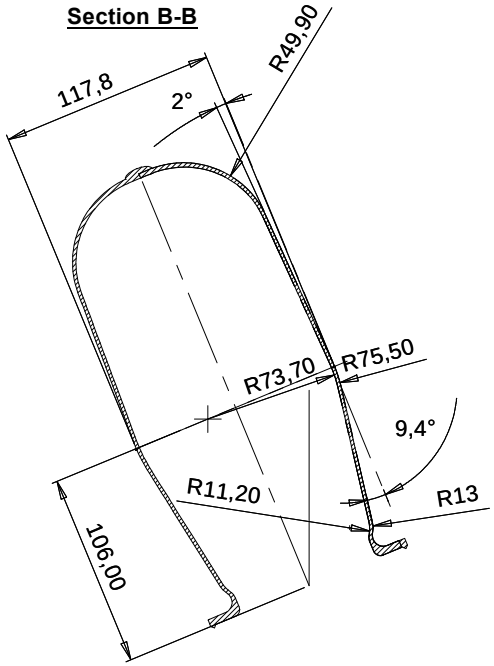

MARCATURA : MATERIALE ---
TIPO
DATARIO
N°VANO 1-12

MARK : MATERIAL ---
TYPE
DATA OF EXECUTION
CAVITY N° 1-12

NEL TRATTO A-B LO SPESSORE VARIA DA 1,8 A 2,6 mm
BETWEEN A-B THE THICHNESS VARIES FROM 1,8 TO 2,6 mm

DETTAGLIO C

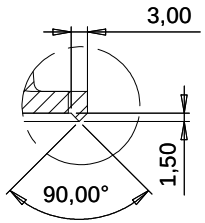

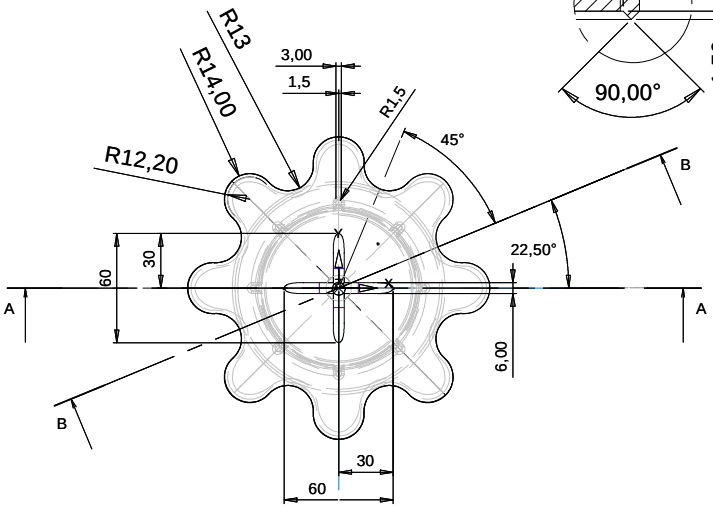

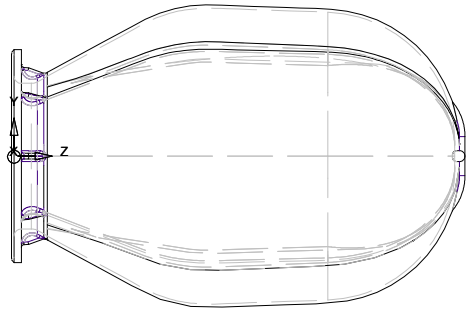

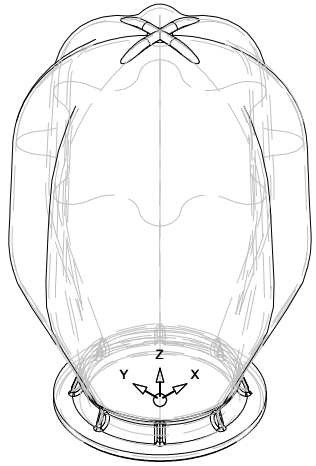

QUOTE SENZA INDICAZIONE DI TOLLERANZA SECONDO : UNI ISO 2768-m	Toll. generali foro: H8 Dim. lineari: j8 Albero : h8 Angoli : 0°30'		MODIFICHE:
EURO TECHNOLOGY s.r.l. PROGETTAZIONE - CAD SERVIZIO TECNICO	Cliente :	ELEMENTO:	MEMBRANA 25 LT F.L. (MEMBRAN 25 LT F.L.)
	N.dis.:		
	Mater.: EPDM		
	Ritiro:	ATTREZZATURA:	
	Scala: 1:1		
	Pressa:		
Disegnatore: BOTTERO	TAV. N°: 1/1	Fg. N°:	
Data: 30-09-2015		VISTO:	COMMESSA N°: 9705
Rev. N. 1	Data 29-06-2005	Cod. mod. MCR 7.03.3	