Codice Dianflex: 354-1095

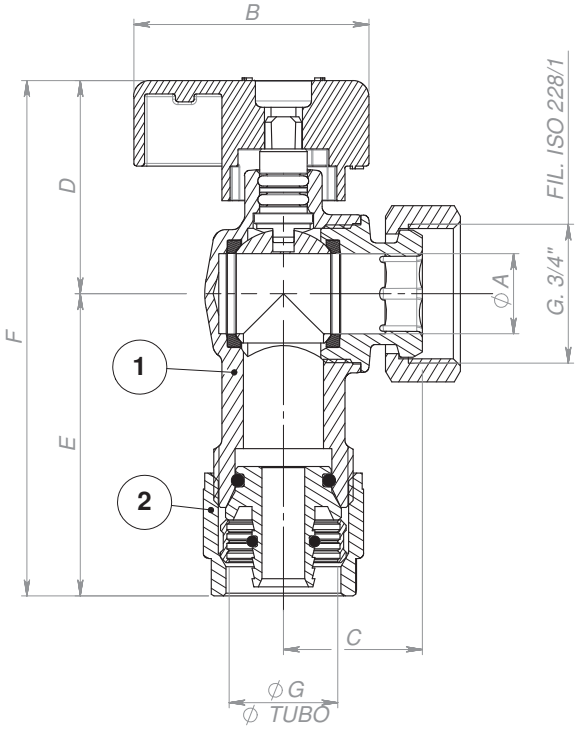

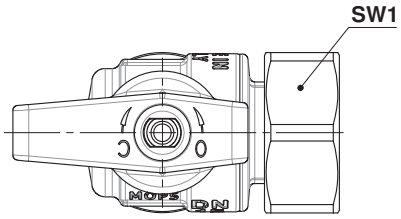

CODICE – CODE	MISURA – SIZE	DN	ØA	B	C	D	E	F	G	H	I	L	M		SW1	SW2	PN	Sforzo di manovra max. Nm
R1024N70	3/4"x20		15	44	26	40	56.5	96.5	20						30	27	10	
R1024N67	1/2"x16		12.5	44	26	39	54.5	93.5	16						25	24	10	

CARATTERISTICHE – FEATURES

		ASSEMBLY & TESTING SPECS
DIREZIONE FLUSSO – FLOW DIRECTION	IN ENTRAMBE LE DIREZIONI	EGA.004
MANOVRA – OPERATION	ROTAZIONE DELLA LEVETTA DI 90°	EGA.005
ESTREMITA' – ENDS	GIRELLO FIL. ISO 228/1 / KIT MULT. A STRINGERE	EGA.010
DISPOSITIVO BLOCCAGGIO – LOCKING DEVICE		EGA.072
SIGILLANTE – SEAL	LOCTITE AVX (EGM.022)	
LUBRIFICANTE – LUBRICANT	GRASSO (EGM.025)	
LIMITI DI PRESSIONE – PRESSURE LIMITS	VEDI TABELLA	
LIMITI DI TEMPERATURA – TEMPERATURE LIMITS	–20°C con glicole in % max30%/+100°c	EGP.015
IMPIEGHI – SERVICES	ACQUA CALDA E FREDDA, ARIA, IDROCARBURI, E FLUIDI NON AGGRESSIVI	EGP.016
NORME DI RIFERIMENTO – SPECIFICATION N°	UNI EN 12164 –12165 – ISO 228/1	

N°	DESCRIZIONE DESCRIPTION	N° PEZZI	MATERIALE MATERIAL	TRATTAM. TREATMENT
1	VALVOLA A SQ. R0245N–	1	VARI	
2	KIT MULTISTRATO R0247N	1	VARI	
3				
4				
5				
6				
7				
8				
9				
10				
11				
12				
13				
14				
15				
16				
17				
18				

Simb	Data	N° Mod.	Firma	Approvato	Simb	Data	N° Mod.	Firma	Approvato	Simb	Data	N° Mod.	Firma	Approvato
D					E					F				
A					B					C				

Sostituisce il:

Sostituito dal:

☐1 ☐2 ☒3 Contrassegno di Sicurezza

Tolleranze Generali da applicare: ±1

TOLLERANZE PER LAV. MECCANICHE norma EGD.002

QUOTE mm	> 0 ≤ 30	30 80	80 150	150 250	ANGOLI	CONCENTRICITA'	SMUSSI
TOLLERANZE mm					°	0,2	0,2x45°

RUGOSITA'
12,5/ ▽=12,5 micron (Stampaggio)
3,2/ ▽▽=3,2 micron (Tornitura)
0,8/ ▽▽▽=0,8 micron (Diamantatura)

Stato: ASSEMBLATO

Materiale: VARI

Trattamento: NICHELATA

Disegnato: Bertoli Davide

Approvato:

Data: 10/01/17

Scala: 1:1

Particolare: VALVOLA A SQUADRA CON KIT A STRINGERE PER MULTISTRATO CON LEVA ALLUMINIO AZZURA

Serie: CALDAIE

Misura:

N° Cod. R1024N––

ENOLGAS

CONCESIO Via Europa, 227 ITALY

Formato A3

This drawing must not be used in any manner unless prior written authority is received from ENOLGAS BONOMI s.p.a.

DISEGNO ESEGUITO AL CAD