Codice Dianflex: 411-4006

Griglie in metallo da sovrapporre

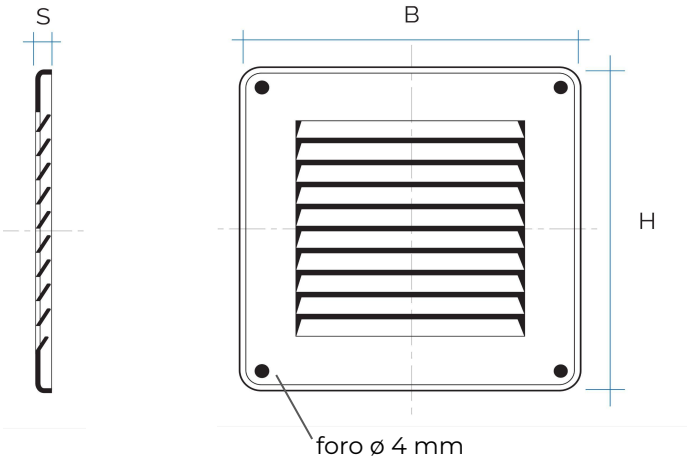

= Griglia idonea per ambienti salini

Codice	Colore	BxH mm	S mm	Pass Air cm²	Rete antinsetti
GL10RB	bianco	140x140	5	40	✔
GAL10R	allu. argento	140x140	5	40	✔

Descrizione: Griglia di ventilazione quadrata da sovrapporre

Materiale: Metallo

Caratteristiche: Griglia di ventilazione quadrata in metallo, da sovrapporre completa di rete antinsetti. Interasse tra i fori 115x115 mm e ø fori fissaggio 4 mm. Può essere installata sia per ambienti interni sia esterni.